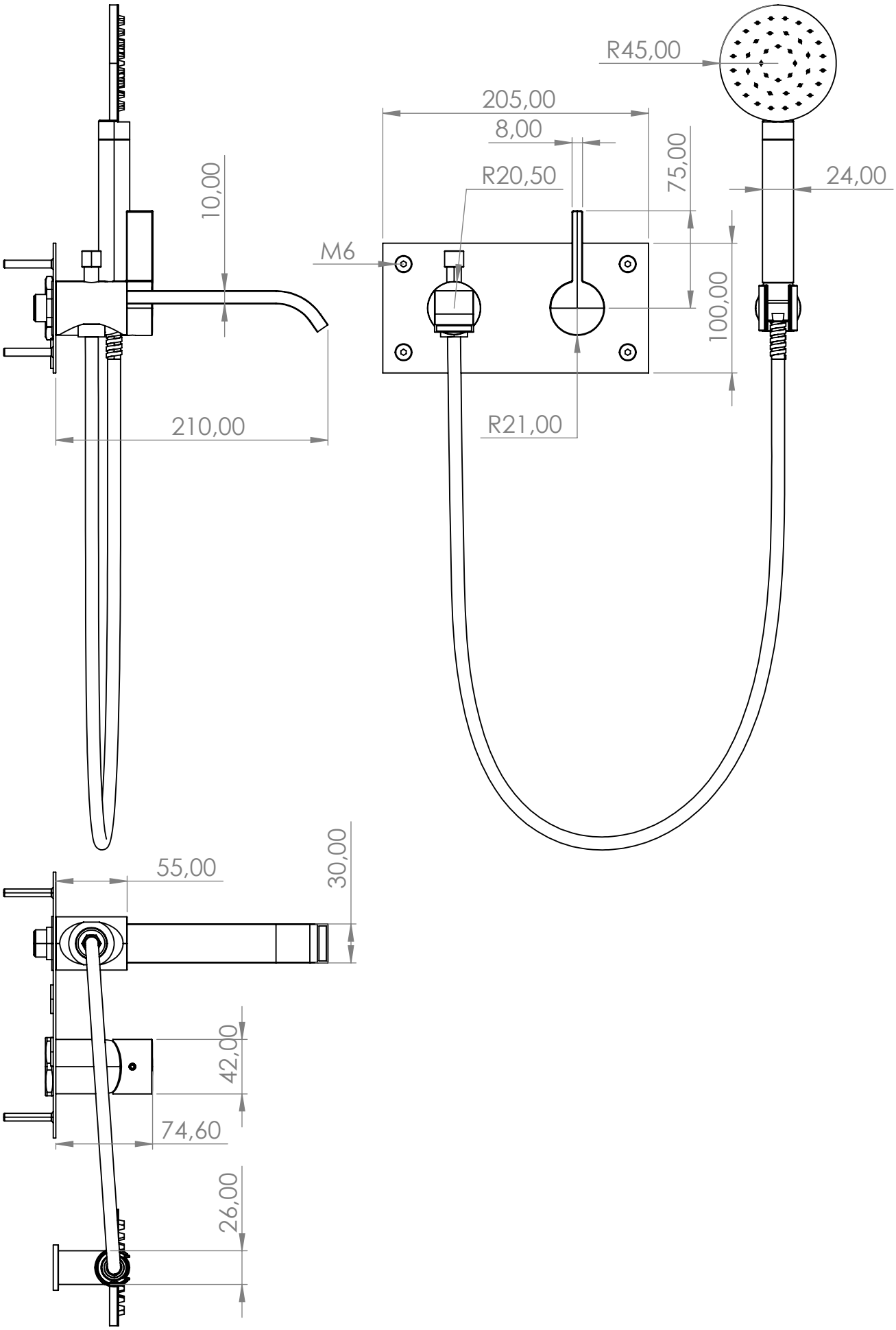
R45,00
205,00
8,00
R20,50
75,00
24,00
10,00
M6
100,00
210,00
R21,00
55,00
30,00
42,00
74,60
26,00